EUSKALERRIKO ESKAUTAK BIZKAIA

LISTADO DE PRODUCTOS Y PRECIOS
VERANO 2006

MOCHILAS

PRODUCTO	PRECIO
DESERT 65 MCKINLEY	28,00 €
GRANDCANYON 65 MCKINLEY	53,00 €
GRANDCANYON 55 MCKINLEY	49,00 €
RANDO 55 ARTIACH (MUJER)	61,00 €
ICE 40 ARTIACH	43,00 €
TOP WAY 30 ARTIACH	28,00 €
LISKAN 30 ARTIACH	36,00 €
YAIZA 25 ARTIACH	28,00 €

DESERT 65 MCKINLEY	NO TENEMOS INFORMACION
GRANDCANYON 65 MCKINLEY **Correa pecho:** SI **Correas elásticas:** SI **Peso:** 1800 **Medidas:** 21,5x38,5x69,5 **Material 1:** 600D Polyester **Material 2:** 420D sm Nylon Rip **Fijación piolets bastones:** SI **Bolsillos laterales:** SI **Bolsillos en seta:** SI **Bolsillo en cintura:** SI **Sistema de carga:** MLS **Cinturón:** SI **Volumen litros:** 65 + 10 **Entrada frontal:** SI **Compartimento superior:** SI **Seta extensible:** SI	
GRANDCANYON 55 MCKINLEY **Correa pecho:** SI **Correas elásticas:** SI **Peso:** 1700 **Medidas:** 21,5x37,5x64,5 **Material 1:** 600D Polyester **Material 2:** 420D sm Nylon Rip **Fijación piolets bastones:** SI **Bolsillos laterales:** SI **Bolsillos en seta:** SI **Bolsillo en cintura:** SI **Sistema de carga:** MLS **Cinturón:** SI **Volumen litros: 5**5 + 10 **Entrada frontal:** SI **Compartimento superior:** SI **Seta extensible:** SI	

RANDO 55 ARTIACH (MUJER) Dispone de 2 portapiolets, portacrampones, cintas compresoras, portamaterial y portaesquís. Cinta pectoral, hombreras y cinturón anatómico, bolsillo superior.	
ICE 40 ARTIACH	
TOP WAY 30 ARTIACH	

LISKAN 30 ARTIACH	
YAIZA 25 ARTIACH	

EUSKALERRIKO ESKAUTAK BIZKAIA

SACOS DE DORMIR

PRODUCTO	PESO (gramos)	TEMPERATURAS (ºC)	PRECIO
ANETO	1800	2/-6	33,00 €
ALPES	1500	-4/-10	67,00 €
X-TREME LIGHT 600	600	10/5	45,50 €
X-TREME LIGHT 800	800	6/-1	54,00 €
X-TREME LIGHT 1000	1000	2/-6	63,00 €
LIGHT 800	800	14/-3	28,50 €
LIGHT 1000	1000	10/-7	32,75 €
VERTIC	1420	-3/-12	111,00 €
SACO CONVERTIBLE	300	-	21,00 €

ANETO

ALPES

X-TREME LIGHT 600

LIGHT 1000

VERTIC

VARIOS

PRODUCTO	PRECIO
ESTERILLA ARTIACH 180 p	11,00 €
ESTERILLA AUTOHINCHABLE 1.85X50X3.5	21,00 €
CALCETINES MONTAÑA (3 PARES) COOLMAX Y ALGODON	18,00 €

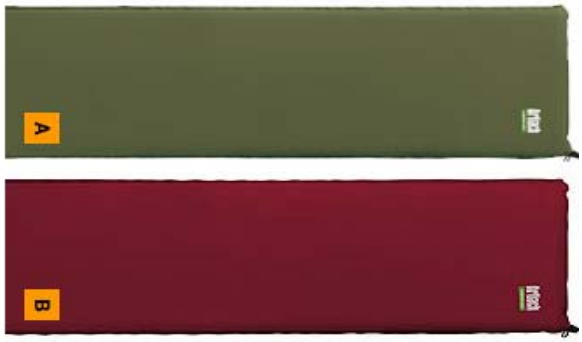

EUSKALERRIKO ESKAUTAK BIZKAIA

TIENDAS DE CAMPAÑA

PRODUCTO	PRECIO
BATISIELLES 5 pax	221,00 €
BATISIELLES 6 pax	235,00 €
PINETA 5 pax	195,00 €
PINETA 6 pax	210,00 €
ACONCAGUA A-24	280,00 €
ACONCAGUA A-25	304,00 €
ACONCAGUA A-26	360,00 €
DAKOTA 3 MCKINLEY	55,00 €
DAKOTA 4 MCKINLEY	73,00 €
KATMANDU 3 MCKINLEY	105,00 €
COLORADO 4 MCKINLEY	73,00 €
ARTIACH EVORA 4 pax	146,00 €
ARTIACH ARIZONA 5 pax	205,00 €
ARTIACH VERTIGE 3 pax	236,00 €

ALTUS BATISELLES

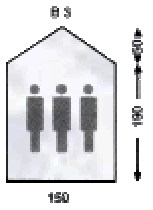

Altura 120 - 130
Peso 7 Kg.

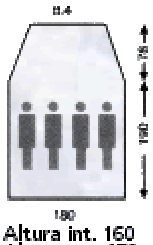

Altura int. 160
Altura ext. 170
Peso 7,700 Kg.

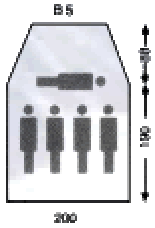

Altura int. 180
Altura ext. 190
Peso 8,700 kg.

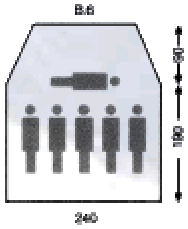

Altura int. 180
Altura ext. 190
Peso 10,500 kg.

- Doble techo y puerta en algodón 100%.
- Interior dormitorio Cotonil.
- Suelo cubeta de P.V.C.
- Anclajes de fijación al suelo soldados.
- Cremallera de nylon
- Mosquitera en zona superior de la puerta.
- Mástiles verticales de acero.
- Refuerzos en doble techo para fijación de ollaos.
- Tensores elásticos recambiables.
- Accesorios de fijación y anclaje.

ALTUS PINETA

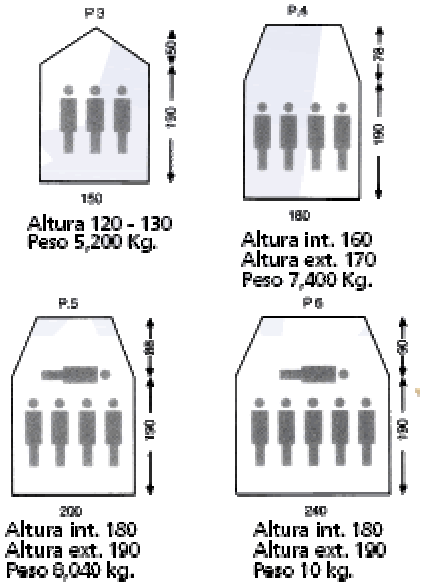

- Doble techo en poliamida.
- Puerta algodón 100%.
- Interior dormitorio Cotonil.
- Suelo cubeta de P.V.C.
- Anclajes de fijación al suelo soldados.
- Cremallera de nylon.
- Mástiles verticales de acero.
- Refuerzos en doble techo para fijación de ollaos.
- Tensores elásticos recambiables
- Mosquitera en zona superior de la puerta.
- Accesorios de fijación y anclaje.

ALTUS ACONCAGUA

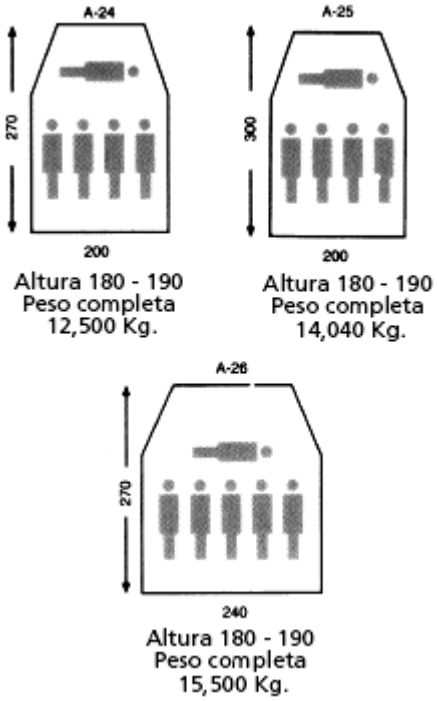

- Doble techo y puerta en algodón 100%.
- Interior dormitorio Cotonil.
- Suelo cubeta de P.V.C.
- Anclajes para fijación de piquetas soldados.
- Cremalleras de nylon.
- Mosquiteras en zona superior de la puerta.
- Cremalleras inferiores cubiertas con solapa.
- Accesorios de fijación y anclaje.
- Paredes laterales formando caja para ganar espacio y mayor confort.
- Mástiles en "V" invertida en la entrada del dormitorio.
- Refuerzos en doble techo para fijación de ollaos.
- Tensores elásticos recambiables.
- Junta estanca.
- Bultos: uno.

DAKOTA 4 Tipo: CAMPING Forma: Dome Peso: 5200 Medidas interiores: 210x240x130 Material doble techo: 185T Polyester Material suelo: PE Columna agua techo: 2000 Columna agua suelo: 10\'000mm Waterproof Piquetas: Hierro Costuras selladas: Princip. Talla packing: 62x17x17	
KATMANDU 3 **Tipo:** TREKKING **Color:** Grey steel/urban Chic **Forma:** Tunnel **Peso:** 4500 **Medidas interiores:** 210x180x110 **Material doble techo:** 185T Polyester **Material suelo:** 210T Poly Oxford **Columna agua techo:** 2500 **Columna agua suelo:** 4000 **Piquetas:** Hierro **Fijación doble techo/suelo:** Eyelet **Fijación interior:** Toggle + plastic o-ring **Costuras selladas:** Princip. **Talla packing:** 60x17x17	

COLORADO

ARTIACH EVORA 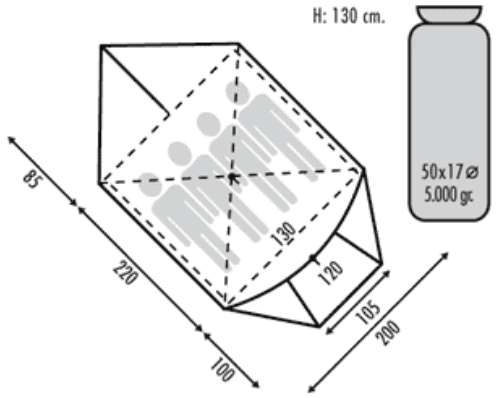 	
ARTIACH ARIZONA 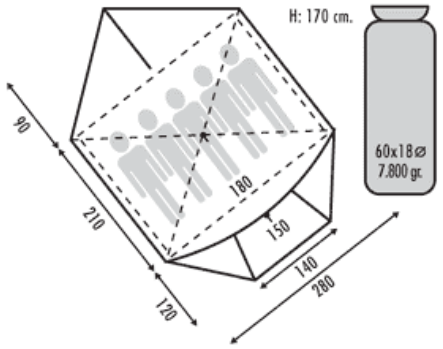 	
ARTIACH VERTIGE 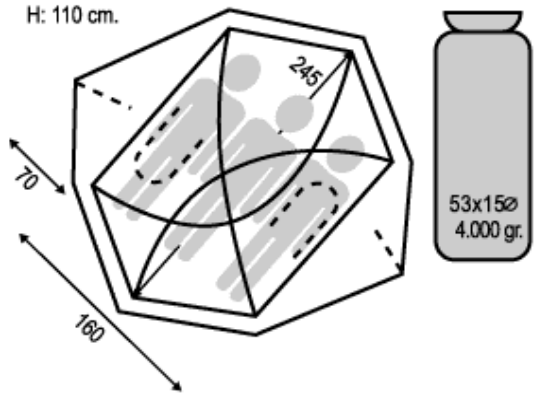 	

EUSKALERRIKO ESKAUTAK BIZKAIA

PABELLONES

PRODUCTO	PRECIO
4,50 x 3 mts.	1.161,00 €
4,50 x 6 mts.	1.701,00 €
4,50 x 8 mts.	2.151,00 €
4,50 x 10 mts.	2.506,00 €
ARAGUES I	426,00 €
ARAGUES II	481,00 €

- Tejido poliéster algodón.
- Estructura metálica de acero reforzada.
- Mosquiteras con tape en laterales (varía la cantidad según el tamaño).
- Puertas en parte delantera y trasera.
- Altura máxima 230 cm. y en paredes 165 cm.
- Tensores elásticos recambiables.
- Accesorios de fijación y anclaje.

Modelo / Medidas	Altura Lateral	Altura Máxima	Peso / Bultos	Plazas
3 x 4,50 mts.	1,54 mts.	2 mts.	100 kgs.	4 / 6
4,50 x 6 mts.	1,70 mts.	2,35 mts.	140 kgs.	14 / 16
4,50 x 8 mts.	1,70 mts.	2,35 mts.	155 kgs.	18 / 20
4,50 x 10 mts.	1,70 mts.	2,35 mts.	180 kgs.	24 / 26

ARAGUES I y II

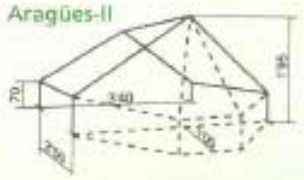

Aragües

- Techo en algodón 100% de 260 g/m².
- Paredes y puertas de algodón 100% de 230 g/m².
- Cremalleras de nylon con solapa.
- Mosquitera en puerta y trasera.
- Paredes enrollables.
- Accesorios de fijación y anclaje.
- Mástiles de acero.
- Refuerzo en doble techo para fijación de ollaos.
- Tensores elásticos recambiables.
- Bultos: dos.
- Peso: Aragües-1, 27,120 kg., Aragües-2, 28,500 kg.